RU

# KOMATSU®

# S172

Forestry Quality™

S172

АГРЕГАТ

## Не имеющий себе равных при работе с большими деревьями

Потрясающе мощный агрегат с двумя подающими вальцами для работы с крупными деревьями и в труднопроходимых лесах. К тому же исключительно надежный и легко адаптируемый к специфике требований клиентов. Таковы отличительные черты нового Komatsu S172, в наибольшей степени обуславливающие высокую рентабельность агрегата.

Он отличается поразительно высокой производительностью. Она достигается, в частности, благодаря двухвальцовой системе подачи, которая обеспечивает необходимую мощность протяжки (к тому же регулируемую) для переработки даже самых крупных деревьев с любым типом кроны и ствола. Агрегат также оснащен сенсорным управлением Flex Friction Control, благодаря которому достигаются оптимальные результаты раскряжевки ствола и удаления сучьев с деревьев самых разных пород и диаметров. Еще один фактор повышения производительности агрегата – это четыре подвижных сучкорезных ножа и дополнительный неподвижно закрепленный нож для обрезки низко растущих ветвей.

Следует отметить и высокую надежность эксплуатации агрегата. Она достигается сочетанием целого ряда факторов: это и продуманное удобство обслуживания, и выносливая конструкция с рамой из высокопрочной стали, и рациональная прокладка шлангов, и защита компьютера агрегата. Прибавьте к этому возможность адаптировать агрегат в соответствии с вашими возможностями в отношении системы измерения, подающих вальцов, обработки пней и во многих других отношениях. Если вы ищете действительно мощный агрегат, удовлетворяющий высочайшим – то есть вашим – требованиям, то Komatsu S172 будет вашим лучшим выбором!

# ТЕХНИЧЕСКИЕ ДАННЫЕ

# S172

## Komatsu S172, основные отличительные черты

- **Двухвальцовая протяжка максимально увеличивает производительность работы во всех типах лесов**
- **Четыре подвижных ножа, три из них с гидравлическим приводом Неподвижный нож, расположенный над кожухом пильного механизма, предназначен для обрезки низко расположенных ветвей**
- **Flex Friction Control. Давление прижима ножей и подъемное усилие регулируются датчиком в верхнем ноже, обеспечивая минимальное трение между стволом и агрегатом.**
- **Простота обслуживания и ухода в сочетании с удобством доступа ко всем важнейшим частям**
- **Рациональная прокладка шлангов снижает до минимума простои в эксплуатации**
- **Установленный под капотом компьютер агрегата надежно защищён**
- **Кронштейны подающих вальцов из стального литья увеличивают срок их службы**
- **Возможность выбора оснащения агрегата механизмом ручного или автоматического натяжения цепи**
- **Индивидуально подбираемые подающие вальцы для максимального удовлетворения запросов заказчиков**
- **Маркировка краской и обработка пней (опции)**
- **Опция: 4-точечное измерение для повышения точности измерения**
- **Надежная конструкция, рама из высокопрочной стали**

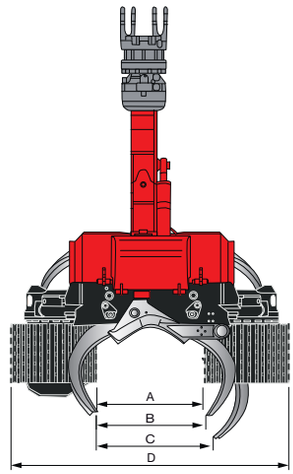


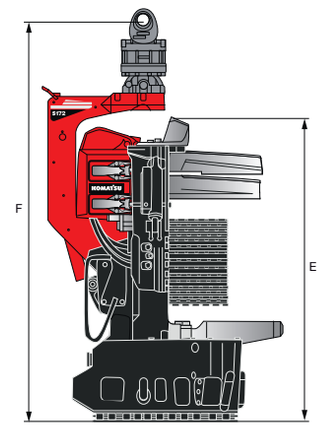


| | |
|---|---|
| Сухой вес: | от 1675 кг |
| Скорость подачи: | 0-5 м/с |
| Усилие протяжки, брутто: | 40,2 кН |
| Подающие вальцы, тип: | Стальные вальцы |
| Сучкорезные ножи, макс. количество: | 4 |
| Диаметр обрезки сучьев, от кончика до кончика: | 500 см |
| Шина пилы: | 90 см |
| Мотор пилы: | 19/30 см³/об |
| Диаметр валки, теор. макс: | 750 мм |
| Максимальный гидравлический поток: | 300 л/мин |
| Требуемое максимальное гидравлическое давление: | 28 МПа |

| | |
|---|---|
| **A** Открытие вальцов, макс. | 713 мм |
| **B** Открытие передних ножей, макс. | 757 мм |
| **C** Открытие задних ножей, макс. | 772 мм |
| **D** Ширина, макс. | 1937 мм |
| **E** Высота до верхнего ножа | 1748 мм |
| **F** Высота с ротатором | 2222 мм |

ВНИМАНИЕ! Поскольку размеры и вес агрегата зависят от выбранного варианта оснащения, приведенные данные относятся только к одному из них.

### ВАРИАНТЫ ОБОРУДОВАНИЯ

Комплектация стандартного и дополнительного оборудования зависит от требований рынка конкретной страны. Ваш дилер располагает полным перечнем стандартного и дополнительного оборудования.

Технические данные/размеры различаются в зависимости от варианта оснащения. Мы оставляем за собой право на изменения характеристик или конструкций без предварительного предупреждения. Фотографии, диаграммы и эскизы не всегда отображают стандартное исполнение машины.

### РАБОЧИЙ СЕКТОР

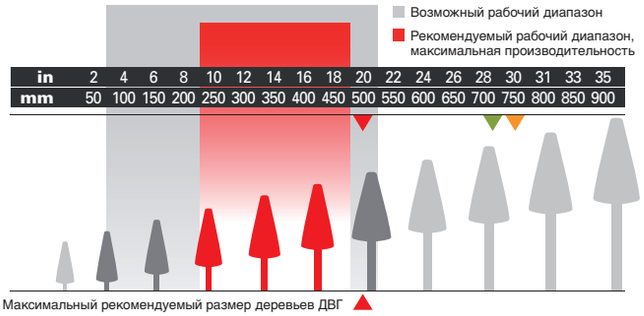


**500 мм (20")** Максимальный рекомендуемый размер деревьев ДВГ

**750 мм (30")** Максимальный теоретический диаметр отпила

**710 мм (28")** Максимальное открытие подающих вальцов


KOMATSU

**Komatsu Forest**
Russia

Филиал ООО «Комацу СНГ»
198323, Ленинградская обл.,
Волхонское шоссе, 2А
+7 (812) 44-999-07
www.komatsuforest.ru



FSC www.fsc.org MIX Paper from responsible sources FSC® C021705